WISMEC | CHALLENGE ACCEPTED

R80 User Manual

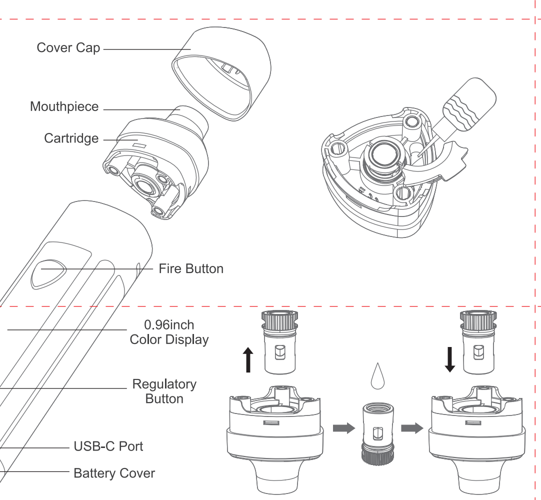

English

How to use:
Power on/off: Unscrew the battery cover and put one high-rate 18650 cell into the battery body. Press the fire button 5 times in quick succession to turn the device on and off.
Note:
(1). Please adjust the wattage to a proper range to match the cartridge you used before using.
(2). Please be careful not to use battery with torn shell for safety.

Soak the atomizer head: Remove the cartridge and then unplug the atomizer head component. You can replace the atomizer head when the flavor drops. Drip a few drops of e-liquid into the head to let it soaked. Insert the atomizer head component back into the cartridge.

E-liquid filling: Remove the cartridge and then open the stopper. Inject the e-liquid into the cartridge through the large filling hole (Do not overfill). Plug the stopper tightly and wait for a while before use.

Adjustment of air inflow: By rotating the airflow control ring on the atomizer head clockwise or counterclockwise, you can adjust the airflow and get different vaping experiences.

Vaping:
Put the filled cartridge into the R80 battery properly. Press the fire button to inhale and release to exhale.

Switch the display mode:
By pressing the left and right regulatory buttons simultaneously in shutdown state, the screen display will rotate 180 degrees. You can view the screen from two kinds of angle through this operation.

Wattage lock/unlock: While the device is on, simultaneously press the two regulatory buttons. This will lock/unlock the wattage.

Display color changes: When the device is on, press the fire button 3 times to change the screen color among red, yellow and blue.

Wattage adjustment: The output wattage can be adjusted from 1W to 80W by pressing the regulatory buttons, right to increase and left to decrease.

Malfunction Indication and Protection:
No Atomizer Alert: When the device does not detect a coil, the OLED screen will display "NO ATOMIZER".

Atomizer Short-circuit Protection:
When atomizer short-circuit occurs, the OLED screen will display "ATOMIZER SHORT".

Over 10 Second Protection: When the fire button is pressed for over 10 seconds, the output will shut off and the OLED screen will display "OVER 10S".

Low-voltage Protection: When the voltage of the battery is below 3.3V, the screen will display "WEAK BATTERY". Then please charge the battery to unlock the device.

Warranty
Please consult with your WISMEC distributors for warranty policy. We are not responsible for any damage caused by user error.
This warranty is only valid for authentic WISMEC products within warranty period from date of purchase by the end user.

Warning
1. Keep out of reach of children.
2. This product is not recommended for use by young people, non-smokers, pregnant or breast-feeding women, persons who are allergic/sensitive to nicotine.

Contra-indication
1. Only have your product repaired by Wismec. Do not attempt to repair the unit by yourself as damage or personal injury may occur.
2. Do not leave the product in high temperature or damp conditions, as this may damage the product. The appropriate operation temperature is within 0°C to 45°C while charging and -10°C to 60°C while in use.
3. Keep away from water.

Possible adverse effects
1. Use of this product may cause damage to health.
2. For people with adverse reaction after using this product, it is recommended to use the juice with lower nicotine content or no nicotine.

Polish

Jak używać:
Włączanie / Wyłączanie: Odkręcić pokrywę baterii i włożyć baterię o mocy 18650 do korpusu baterii. Pięć razy nacisnąć przycisk ognia w krótkich odstępach czasu, by włączyć / wyłączyć urządzenie.
Zwróć uwagę na:
(1). Dostosowanie mocy do odpowiedniego poziomu, tak, by pasowała do wkładu, który był używany wcześniej.
(2). To, by nie używać baterii z pękniętą obudową, dla własnegobezpieczeństwa.

Namoczenie główki rozpylacza: Zdejmij obudowę, a następnie odłącz górną część główki rozpylacza. Możesz ponownie zamontować główkę rozpylacza, kiedy zapach się zmniejszy. Wkrop kilka kropel e-płynu do główki, by namokła. Ponownie nałóż górną część rozpylacza.

Napełnianie e-płynem: Zdejmij obudowę, po czym otwórz zatyczkę. Zaaplikuj e-płyn do obudowy przyużyciu dużej dziurki do napełniania. (Nie przelej. Nie wlej za wiele.) Zatkaj szczelnie zatyczkę i odczekaj chwilę przed użyciem.

Dostosowanie dopływu powietrza:
Przez obracanie pierścienia, odpowiadającego za dopływ powietrza, znajdującego się na główce rozpylacza, zgodnie z ruchem wskazówek zegara lub w przeciwną stronę, możesz dostosowywać przepływ powietrza, dzięki czemu pozyskasz różne doświadczenia związane z paleniem.

Palenie: Włóż wypełnioną obudowę w miejsce baterii R80. Naciśnij przycisk włączania ognia, by się zaciągnąć i puść go, by wypuścić powietrze.

Przełączanie wyświetlacza:
Przez naciśnięcie prawego i lewego guzika regulującego jednocześnie wyświetlacz obróci się o 180 stopni. Możesz zobaczyć wyświetlacz pod dwoma różnymi kątami podczas tej operacji.

Blokowanie / Odblokowywanie: Kiedy urządzenie jest włączone, jednocześnie naciśnij dwa guziki regulujące. To zablokuje / odblokuje mocy.

Zmiany koloru wyświetlacza: Kiedy urządzenie jest włączone, naciśnij przycisk ognia, żeby zmienić kolor. Możesz wybierać między czerwonym, żółtym i niebieskim.

Dostosowywanie mocy: Moc wyjściowa może być dostosowywana w granicach od 1W do 80W poprzez kliknięcie na guziki regulujące; prawy zwiększa moc, a lewy ją zmniejsza.

Wskazanie nieprawidłowego działania i zabezpieczenie:
Ostrzeżenie ,,Brak rozpylacza" - ,,No atomizer'' - Kiedy urządzenie nie wykryje cewki, wtedywyświetlacz OLED pokaże komunikat ,,Brak rozpylacza'' (,,No atomizer'')

Zabezpieczenie ,,Rozpylacz na wykończeniu'' - Atomizer Short- circuit'' - Kiedy rozpylacz będzie się kończył, pojawi się komunikat ,, Mało rozpylacza''.

Zabezpieczenie ,,Ponad 10 sekund'' - ,,Over 10 seconds'' - Kiedy przycisk ognia jestprzyciskany od ponad 10 sekund, system się wyłączy, a wyświetlacz pokaże ,,Ponad 10sekund''.

Zabezpieczenie ,,Niskie napięcie'' - ,,Low-voltage'' - Kiedy moc baterii spadnie poniżej 3,3V, wyświetlacz pokaże komunikat ,,Słaba bateria'' (,,Weak battery''). Wtedy trzeba naładować baterię, by odblokować urządzenie.

Gwarancja
Prosimy o kontakt z Państwa dystrybutorami WISMEC w celu uzyskania warunków gwarancji. Nie ponosimy odpowiedzialności za ewentualne szkody powstałe w wyniku błędu użytkownika.
Okres gwarancji dotyczy wyłącznie autentycznych produktów WISMEC w okresie gwarancji od daty zakupu przez użytkownika końcowego.

Ostrzeżenie
1. Trzymaj poza zasięgiem dzieci.
2. Nie zaleca się stosowania produktu przez osoby młode, niepalące, kobiety w ciąży lub karmiące piersią lub osoby, które są uczulone/wrażliwe na nikotynę.

Przeciwwskazania
1. Urządzenie powinno być naprawiane wyłącznie przez firmę Wismec. Nie należy próbować naprawiać urządzenia samodzielnie, gdyż może dojść do uszkodzenia lub obrażeń ciała.
2. Nie należy pozostawiać produktu w środowisku, w którym panuje wysoka temperatura lub wilgoć, gdyż może ulec uszkodzeniu. Właściwa temperatura pracy wynosi od 0°C do 45°C podczas ładowania i -10°C do 60°C podczas używania.
3. Trzymać z dala od wody.

Możliwe niepożądane skutki uboczne
1. Używanie tego produktu może być szkodliwe dla zdrowia.
2. Osobom, u których wystąpiła niepożądana reakcja po użyciu produktu, zaleca się stosowanie e-liquidu z niższą zawartością nikotyny lub bez nikotyny.

Danish

Sådan bruges:
Tænd / sluk: Skru batteridækslet af, og anbring en 18650-celle i høj kvalitet i batteriet. Tryk hurtigt på brandknappen fem gange for at tænde og slukke for apparatet.
Bemærk venligst:
(1). Indstil wattstyrken til et passende interval, der matcher den patron, du brugte før brug.
(2). Pas på ikke at bruge et batteri med en revet skal for sikkerheds skyld.

Blødgør dysen: Fjern patronen, og fjern derefter dysekomponenten. Du kan udskifte dysen, når smagen falder. Dråbe et par dråber e-væske i hovedet for at suge det. Geninstaller forstøverhovedkomponenten i patronen.

Påfyldning med e-væske: Fjern patronen, og åbn derefter proppen. Injicér e-væsken i patronen gennem det store fyldhul (må ikke overfyldes). Tilslut stikket sikkert, og vent et stykke tid, før det bruges.

Justering af luftstrøm: Ved at dreje luftstrømskontringen på dysehovedet med uret eller mod uret, kan du justere luftstrømmen og få forskellige dampoplevelser.

Vapen: Anbring den fyldte patron korrekt i R80-batteriet. Tryk på brandknappen for at indånde og frigøre for at indånde.

Skift visningstilstand: ved at trykke på venstre og højre reguleringsknapper samtidigt i sluk-status drejer skærmen 180 grader. Denne handling giver dig mulighed for at se skærmen fra to vinkeltyper.

Mængdelås / oplåsning: Mens enheden er tændt, skal du trykke på de to reguleringsknapper samtidigt. Dette medfører, at Mængde låses / låses op.

Vis farveændringer: Når enheden er tændt, skal du trykke på tænd / sluk-knappen tre gange for at ændre skærmfarven mellem rød, gul og blå.

Mængdejustering: Udgangseffekten kan justeres fra 1W til 80W ved at trykke på reguleringsknapperne, højre for at øge og venstre for at reducere.

Fejlindikation og beskyttelse:
Ingen atomizer-advarsel: Hvis enheden ikke registrerer spolen, viser OLED-skærmen "NO ATOMIZER".

Injektor-kortslutningsbeskyttelse: Når der indtræder en injektor-kortslutning, viser OLED-skærmen "KOMER SHORT".

Mere end 10 sekunders beskyttelse: Hvis der trykkes på brandknappen i mere end 10 sekunder, slukkes output og OLED-skærmen viser "OVER 10S".

Lavspændingsbeskyttelse: Hvis batterispændingen er lavere end 3,3 V, vises skærmen "WEAK BATTERY". Lad derefter batteriet op for at låse enheden op.

Garanti
Kontakt venligst din WISMEC forhandler for garantibetingelserne. Vi er ikke ansvarlige for skader forårsaget af brugerfejl.
Garantien er kun gyldig for autentiske WISMEC produkter inden for garantiperioden fra købsdagen af slutbrugeren.

Advarsel
1. Hold væk fra børn.
2. Dette product anbefales ikke til unge, ikke-rygere, gravide eller ammende kvinder, personer med allergi eller sensitivitet over for nikotin.

Kontraindikation
1. Få kun dit product repareret af Wismec. Forsøg ikke at reparere enheden selv, da ulykker eller personskade kan forekomme.
2. Lad ikke produktet ligge ved høj temperatur eller i fugtige omgivelser, da dette kan skade produktet. Passende operationstemperatur er mellem 0°C og 45°C ved opladning, samt -10°C og 60°C ved brug.
3. Hold væk fra vand.

Mulige bivirkninger
1. Brug af dette produkt kan skade dit helbred.
2. Personer, der oplever bivirkninger efter brug af produktet, bør bruge juice med lavere nikotinindhold eller juice uden nikotin.

German

Wie zu benutzen:
Einschalten/Ausschalten: Schrauben Sie die Batteriesdeckung ab und setzen Sie hohe-Rate 18650 Cell zu die Batterie Körper ein. Bitte drücken Sie Feuerknopf 5 Mal in rascher Abfolge, um das Geräte einzuschalten oder auszuschalten.
Hinweis:
(1) Bitte stellen Sie die Wattzahl in einem angemessenen Rahmen ein, um die gebrauchte Patrone bevor Verwendung zu passen.
(2) Bitte verwenden Sie die Batterie mit gerissener Hülle nicht für Sicherheit.

Weichen den Zerstäuber Kopf: entfernen Sie die Patrone und stecken Sie den Zerstäuber Kopf Teile aus. Sie können den Zerstäuber Kopf wegen Geschmack ersetzen. Sinken Sie einige Tropfen von E-Liquid ins Kopf, um einzuweichen. Setzen Sie die Zerstäuberkopf Teile wieder in die Patrone ein.

E-Liquid Füllung: Entfernen Sie die Patrone und dann öffnen Sie den Verschluss. Spritzen Sie E-Liquid in die Patrone durch Einfüllöffnung ein (Bitte überfüllen Sie nicht.) Schließen Sie den Stopfen fest an und warten Sie vor dem Gebrauch eine Weile.

Lufteintritt Einstellung:
Indem Luftströmung Steuerring am Zerstäuberkopf im Uhrzeigersinn oder gegen den Uhrzeigersinn gedreht wird, Luftströmung einzustellen und unterschiedliche Vaping Erfahrungen zu erhalten.

Vaping: Setzen befüllte Patrone in die R80 Batterie ordnungsgemäß ein. Drücken Sie Feuerkopf zum Einatmen und lösen Sie zum Ausatmen.

Display Mode zu schalten: Während Drücken des links und rechts regulativ Tasten gleichzeitig im ausgeschalteten Zustand werden die Anzeige 180 Grad drehen. Sie können die Anzeige von zwei typen von Winkel durch Betreiben anschauen.

Wahlzahl Sperren/ Entsperren: Wenn das Gerät eingeschaltet ist, drücken Sie die zwei regulativ Tasten gleichzeitig. Auf dieser Weise kann wahlzahl gesperrt und entsperrt werden.

Display Farbenwechsel: Während das Gerät eingeschaltet ist, drücken Sie den Feuerkopf drei Mal, die Anzeige Farben bei rot, gelb und blau zu ändern.

Wahlzahl Einstellung: Die Wahlzahl Ausgang ist 1W auf 80W, nach rechts zu steigern und nach links zu sinken, durch Drücken der Bedientasten eingestellt.

Fehlfunction Angabe und Schutz:
Kein Zerstäubersalarm: Wenn das Gerät keine Spule erkennt, zeigt der OLED-Bildschirm „NO ATOMIZER" an.

Zerstäuber Kurzschluss Schutz: Falls Zerstäuber Kurzschluss besteht, wird die OLED Anzeige "ATOMIZER SHORT" dargestellt.

Über 10 Sekunde Schutz: Wenn der Feuerknopf länger als 10 Sekunden gedrückt wird, schaltet sich der Ausgang aus und auf dem OLED-Bildschirm wird „OVER 10S" angezeigt.

Niederspannung Schutz: Falls die Batteriesspannung unter 3,3 V ist, wird die Anzeige "WEAK BATTERY" dargestellt. Bitte laden Sie die Batterie zum Entsperrung des Geräts.

Garantie Bestimmungen
Wenden Sie sich bitte bei Fragen an Ihren WISMEC Distributor. Wir sind nicht für Schäden die durch unsachgemäße Nutzung verursacht wurden verantwortlich.
Unsere Garantie ist nur gültig für original Wismec Produkte und erstreckt sich nicht auf Produkte von Drittanbietern.

Warnung
1. Das Gerät vor Kindern fernhalten.
2. Das Gerät wird nicht empfohlen für Jugendliche, Nichtraucher, Schwangere und stillende Mütter sowie Personen mit allergischen oder empfindlichen Reaktionen auf Nikotin.

Bitte Beachten
1. Lassen Sie das Gerät nur von Wismec reparieren. Versuchen Sie nicht, das Produkt selbst zu reparieren, da Schäden oder Verletzungen auftreten können.
2. Setzen Sie das Gerät nicht hohen Temperaturen oder feuchten Bedingungen aus, da es sonst zu Beeinträchtigungen kommen kann. Das Gerät sollte bei einer Temperatur von -10°C bis 60°C betrieben und zwischen 0°C bis 45°C aufgeladen werden.
3. Setzen Sie das Gerät nicht Wasser aus.

Mögliche Nebenwirkungen
1. Dieses Produkt kann sich schädlich auf Ihre Gesundheit auswirken.
2. Menschen die Nebenwirkungen nach dem Gebrauch spüren wird empfohlen, ein e-Liquid mit einem geringeren Nikotingehalt oder ohne Nikotin zu verwenden.

Russian

Как использовать:
Включение / выключение питания: снимите крышку батареи и вставьте один высокоскоростной аккумулятор 18650 в корпус батареи. Нажмите кнопку «Fire» 5 раз подряд, чтобы включить и выключить устройство.
Замечания:
(1) Отрегулируйте мощность в соответствующем диапазоне, чтобы соответствовать картриджу, который вы использовали.
(2) Пожалуйста, будьте осторожны, чтобы не использовать батарею с порванной оболочкой для безопасности.

Замочите испаритель атомайзера: выньте картридж, а затем отсоедините компонент испарители атомайзера. Вы можете заменить испаритель атомайзера, когда аромат падает. Капните несколько капель жидкости в испаритель, чтобы она пропиталась. Вставьте компонент испарители атомайзера обратно в картридж.

Заполнение жидкость для электронных сигарет: выньте картридж, а затем откройте пробку. Введите жидкость в картридж через большое отверстие для заполнения (не переполняйте). Плотно закройте пробку и подождите немного перед использованием.

Регулировка потоком воздуха: вращая кольцо управления потоком воздуха на испаритель атомайзера по часовой стрелке или против часовой стрелки, вы можете регулировать поток воздуха и получать различные ощущения от парения.

Парение: правильно вставьте заправленный картридж в батарею R80. Нажмите кнопку «Fire», чтобы вдохнуть и отпустите, чтобы выдохнуть.

Переключите режим дисплея: при выключении устройства одновременно нажатии две регулирующие кнопки,чтобы экран дисплея поворачивается на 180 градусов. С помощью этой операции вы можете просматривать экран с двух сторон.

Блокировка / разблокировка мощности: при включенном устройстве одновременно нажмите две регулирующие кнопки, чтобы переключиться между функциями блокировки клавиш и разблокировки клавиш.

Изменения цвета дисплея: когда устройство включено, нажмите кнопку «Fire» 3 раза, чтобы изменить цвет экрана на красный, желтый и синий.

Регулировка мощности: выходную мощность можно регулировать от 1 до 80 Вт, нажимая регуляторные кнопки вправо для увеличения и влево для уменьшения.

Индикация неисправностей и защита:
Оповещения без атомайзера: когда устройство не обнаруживает спираль, на OLED-экране появится сообщение «NO ATOMIZER».

Защита от короткого замыкания атомайзера: при возникновении короткого замыкания атомайзера на OLED-дисплее появится сообщение «ATOMIZER SHORT».

Защита более 10 секунд: время нажатии кнопки «Fire» более 10 секунд выходной сигнал отключается, и на OLED-дисплее отображается «OVER 10S».

Защита от низкого напряжения: когда напряжение батареи ниже 3,3 В, на экране отобразится «WEAK BATTER». Затем, пожалуйста, зарядите батарею, чтобы активировать устройство.

Внимание
1. Хранить в местах, недоступных для детей.
2. Устройство не рекомендутся для использования некурящими.

French

Comment utiliser:
Mise sous/hors tension: Dévissez le couvercle de batterie et insérez une batterie 18650 à haut débit dans le corps de la batterie. Appuyez 5 fois en succession rapide sur le bouton d'allumage pour allumer et éteindre l'appareil.
Remarque:
(1) Veuillez ajuster la puissance en fonction de la portée de la cartouche que vous avez utilisée avant de l'utiliser.
(2) Pour des raisons de sécurité, veillez à ne pas utiliser une batterie dont la coque est déchirée.

Tremper la tête d'atomiseur: Retirez la cartouche, puis débranchez le composant de la tête d'atomiseur. Vous pouvez remplacer la tête d'atomiseur lorsque la saveur tombe. Faire couler quelques gouttes d'e-liquide dans la tête pour la laisser tremper. Remettez le composant de la tête d'atomiseur dans la cartouche.

Remplissage d'E-liquide: Retirez la cartouche et ouvrez le bouchon. Injectez l'e-liquide dans la cartouche par le grand trou de remplissage (ne remplissez pas trop). Fermez hermétiquement le bouchon et attendez un certain temps avant de l'utiliser.

Réglage de l'entrée d'air: En tournant l'anneau de contrôle du débit d'air dans le sens des aiguilles d''une montre ou dans le sens inverse des aiguilles d'une montre, vous pouvez régler le débit d'air et obtenir différentes expériences de vaporisation.

Vaporisation: Insérez correctement la cartouche remplie dans la batterie R80. Appuyez sur le bouton de tir pour inhaler et relâchez pour expirer.

Changez le mode d'affichage: En appuyant simultanément sur les boutons de réglage gauche et droite en état d'arrêt, l'écran tourne de 180 degrés. Cette opération permet de visualiser l'écran sous deux angles différents.

Verrouillage/déverrouillage de la puissance: Lorsque l'appareil est allumé, appuyez simultanément sur les deux boutons de réglage. Ceci verrouille/déverrouille la puissance.

Changement de couleur d'affichage: Lorsque l'appareil est allumé, appuyez 3 fois sur le bouton de tir pour changer la couleur de l'écran entre rouge, jaune et bleu.

Réglage de la puissance: La puissance de sortie peut être réglée de 1W à 80W en appuyant sur les boutons de réglage, bouton droite pour augmenter et bouton gauche pour diminuer.

Indication et protection en cas de dysfonctionnement:
Pas d'alerte d'atomiseur: Lorsque l'appareil ne détecte pas de bobine, l'écran OLED affiche «NO ATOMIZER».

Protection contre les courts-circuits de l'atomiseur: En cas de court-circuit de l'atomiseur, l'écran OLED affiche «ATOMIZER SHORT».

Protection de plus de 10 secondes: Lorsque vous appuyez sur le bouton de tir pendant plus de 10 secondes, la sortie s'éteint et l'écran OLED affiche «OVER 10S».

Protection basse tension: Lorsque la tension de la batterie est inférieure à 3,3V, l'écran affiche «WEAK BATTERY». Chargez ensuite la batterie pour déverrouiller l'appareil.

Garantie
Veuillez consulter vos distributeurs WISMEC pour connaître la politique de garantie. Nous ne sommes pas responsables des dommages causés par l'erreur de l'utilisateur.
Cette garantie n'est valable que pour les produits WISMEC authentiques pendant la période de garantie à compter de la date d'achat par l'utilisateur final.

Attention
1. Tenir hors de la portée des enfants.
2. Ce produit n'est pas recommandé pour les mineurs, les non-fumeurs, les femmes enceintes ou allaitantes, les personnes allergiques/sensibles à la nicotine.

Contre-indication
1. Faites réparer votre produit uniquement par Wismec. N'essayez pas de réparer l'appareil vous-même car des dommages ou des blessures peuvent se produire.
2. Ne laissez pas le produit dans des conditions de température ou d'humidité élevées, car cela pourrait endommager le produit. La température de fonctionnement appropriée est de 0°C à 45°C pendant la charge et de -10°C à 60°C en cours d'utilisation.
3. Conserver à l'écart de l'eau.

Effets indésirables possibles
1. L'utilisation de ce produit peut endommager la santé.
2. Pour les personnes ayant des effets indésirables après l'utilisation de ce produit, il est recommandé d'utiliser le jus avec une teneur plus faible en nicotine ou pas de nicotine.

Finnish

Miten käyttää:
Virta päälle/pois päältä: Työnnä akun kansi eteenpäin ja laita korkeanopeuden 18650 paristoa akun runkoon. Kytke laite päälle tai pois päältä painamalla painiketta 5 kertaa peräkkäin nopeasti.
Huom:
(1). Ennen käyttöä, säädä tehontasoa sopivalle alueelle vastaamaan käyttämäsi kasettia.
(2). Älä käytä paristoa rypytetyin kuorin turvallisuuden takaamiseksi.

Loita sumutinpää: Poista kasetti ja irrota sitten sumutinpään komponentti. Voit korvata sumutinpään, kun maku laskee. Tippuu muutamaa tippaa e-nestettä sumutinpäähän, jotta se imeytyy. Lopuksi aseta sumutinpään komponentti takaisin kasettiin.

E-nesteen täyttäminen: Poista kasetti ja avaa sitten korkki. Pistä e-nestettä kasettiin suuren täyttöaukon läpi (älä ylitäytä). Kytke korkki tiukasti ja odota hetki ennen käyttöä.

Ilmasisäänvirtauksen säästäminen: Voit säästää ilmasisäänvirtausta ja saada erilaisia höyrykokemuksia kiertämällä ilmasisäänvirtaussäästörengasta myötäpäivään tai vastapäivään.

Höyrystys: Aseta täytetty patruuna R80-paristoon oikein. Paina palopainiketta ja sitten puhkuu, hellitä ja hengitä ulos.

Sirrä näyttötila: Ruudun näyttö pyörittää 180 astetta painamalla sammuttamisen tilanteessa olevaa vasenta ja oikeaa sääntelyvalikkoa samanaikaisesti. Sitten voit katsella ruutua kahdelta kulmalta tämä tavoin.

Lukitus / lukituksen tehontason: Kun laite on päällä, paina samanaikaisesti kahta säätöpainiketta. Tämä lukitsee / vapauttaa tehontason.

Näytön värin muutokset: Kun laite on päällä, paina palonäppäintä 3 kertaa vaihtaaksesi näytön värin punaiseksi, keltaiseksi ja siniseksi.

Tehontason säätäminen: Voi säätää tuottotehontasoa 1W:sta 80W:iin painamalla sääntelyvalikkoa, oikea osoittaa nousemiseksi ja vasen pienentämiseksi.

Toimintahäiriön ilmoitus ja suojaus:
Sumutinton-hälytys: Kun laite ei havaitse sumutinta, OLED-ruudulla osoittaa "Sumutin Havaitsematta".

Sumutin oikosulkusuojaus:
Jos sumutin oikosulku tapahtuu, OLED-ruudulla osoittaa "SUMUTIN OIKOSULKU".

Yli-10-sekunnin suojaus:
Kun palopainiketta on pidetty yli 10 sekuntia, tuotto loppuu ja OLED-ruudulla osoittaa "Yli-10s suojaus".

Pienjännitesuojaus: Kun akun jännite on alle 3.3V, ruudulla osoittaa "Akku Pienjännite". Sitten lataa laite aktivoimaan laitetta.

Takuu
Ota yhteyttä WISMEC-jälleenmyyjiin takuuohjeista. Emme ole vastuussa käyttäjän virheestä aiheutuvista vahingoista.
Tämä takuu koskee vain aitoja WISMEC-tuotteita takuuaikana loppukäyttäjän ostopäivästä.

Varoitus
1. Pidä pois lasten ulottuvilta.
2. Tätä tuotetta ei suositella käytettäväksi nuorille, tupakoimattomille, raskaana oleville tai imettäville naisille, nikotiinille allergisille / herkille henkilöille.

Kontraindikaatiota
1. Vain tuotteesi korjataan Wismecillä. Älä yritä korjata laitetta itse, koska vahinkoja tai henkilövahinkoja saattaa esiintyä.
2. Älä jätä laitetta korkeissa lämpötiloissa tai kosteissa olosuhteissa, koska se voi vahingoittaa tuotetta. Sopiva käyttölämpötila on 0 °C - 45 °C latauksen aikana ja -10 °C - 60 °C käytön aikana.
3. Pitäkää se alway vedestä.

Vastaindikaattorit
1. Tämän tuotteen käyttö voi vahingoittaa terveyttä.
2. Haittavaikutusta sairastaville henkilöille tämän tuotteen käytön jälkeen on suositeltavaa käyttää mehua, jolla on alhaisempi nikotiinipitoisuus tai ei nikotiinia.

Dutch

Gebruik:
In-/Uitschakelen: Schroef het batterijdeksel los en plaats een hogesnelheids 18650-cel batterij in de behuizing. Druk vijf keer snel achter elkaar op de vuurknop om het apparaat in- en uit te schakelen.
Notitie:
(1). Stel voor gebruik het wattage in op een geschikt bereik, dat overeenkomt met de cartridge die u gebruikt.
(2). Gebruik voor de veiligheid geen batterij met gescheurde behuizing.

Het doorweken van de verstuiverkop: verwijder de cartridge en koppel vervolgens de component van de verstuiverkop los. U kunt de verstuiverkop vervangen wanneer de smaak minder wordt. Druppel een paar druppels e-vloeistof in de verstuiverkop om het te doorweken. Plaats de verstuiverkopcomponent terug in de cartridge.

Vullen met e-vloeistof: verwijder de patroon en open vervolgens de stop. Injecteer de e-vloeistof in de patroon door het grote vulgat (niet overvullen). Sluit de stop stevig aan en wacht even voor gebruik.

Afstellen van de luchtinstroom: u kunt de luchtstroom aanpassen door de luchtstroomregelring op de verstuiverkop met de klok mee of tegen de klok in te draaien. Hiermee kunt u verschillende dampervaringen opdoen.

Vapen: plaats de gevulde cartridge op de juiste manier in de R80-batterij. Druk op de vuurknop om te inhaleren en laat de knop los om weer uit te ademen.

Schakelen van de weergavemodus: door tegelijkertijd op de linker- en rechter regelknoppen te drukken in de uitgeschakelde stand, roteert het scherm 180 graden. Met behulp van deze bewerking kunt u het scherm vanuit twee soorten hoeken bekijken.

Wattage ver- / ontgrendelen: druk, terwijl het apparaat is ingeschakeld, tegelijkertijd op de twee regelknoppen. Hierdoor wordt wattage ver- / ontgrendeld.

Beeldscherm kleur wijzigen: wanneer het apparaat is ingeschakeld, drukt u driemaal op de vuurknop om de schermkleur te wijzigen tussen rood, geel en blauw.

Wattage aanpassen: het uitgangswattage kan worden aangepast van 1W tot 80W door op de regelknoppen te drukken. Rechts om te verhogen en links om te verlagen.

Storingsindicatie en bescherming:
"Geen verstuiver"-waarschuwing: wanneer het apparaat geen spoel detecteert, geeft het OLED-scherm "NO ATOMIZER" weer.

Verstuiver kortsluitingsbeveiliging: wanneer kortsluiting van de verstuiver optreedt, geeft het OLED-scherm "ATOMIZER SHORT" weer.

"Meer dan 10 seconden"-bescherming: indien de vuurknop langer dan 10 seconden wordt ingedrukt, wordt de uitgang uitgeschakeld en geeft het OLED-scherm "OVER 10S" weer.

Laagspanningsbeveiliging: wanneer de spanning van de batterij lager is dan 3,3 V, geeft het scherm "WEAK BATTERY" weer. Laad vervolgens de batterij op om het apparaat te ontgrendelen.

Garantie
Neem contact op met de distributeurs van WISMEC voor informatie over het garantiebeleid. Wij zijn niet verantwoordelijk voor schade veroorzaakt door de gebruiker.
Deze garantie geldt alleen voor authentieke producten van WISMEC binnen de garantieperiode die loopt vanaf de koopdatum door de eindgebruiker.

Waarschuwing
1. Buiten bereik van kinderen houden.
2. Het gebruik van dit product door jonge mensen, niet-rokers, zwangere vrouwen of vrouwen die borstvoeding geven en personen die allergisch/gevoelig zijn voor nicotine wordt afgeraden.

Contra-indicatie
1. Laat uw product alleen door Wismec repareren. Probeer het apparaat niet zelf te repareren omdat er schade of letsel kan worden opgelopen.
2. Laat het product niet liggen in ruimtes met een hoge temperatuur of veel vocht omdat dit het product kan beschadigen. De juiste werktemperatuur ligt tussen de 0°C en 45°C tijdens het opladen, en -10°C en 60°C tijdens gebruik.
3. Houd het uit de buurt van water.

Mogelijke negatieve bijwerkingen
1. Het gebruik van dit product kan schadelijk zijn voor de gezondheid.
2. Mensen die last krijgen van een negatieve bijwerking na gebruik van dit product wordt aanbevolen minder nicotine of helemaal geen nicotine te gebruiken.

Czech

Jak používat:
Zapnutí/vypnutí: Odšroubujte kryt baterie a jednu vysokorychlostní baterii 18650. Stiskněte tlačítko požáru 5 krát v rychlém sledu pro zapnutí a vypnutí zařízení.
Poznámky:
(1). Před použitím upravte příkon tak, aby odpovídali kazetu, kterou jste použili.
(2). Dbejte na to, abyste z bezpečnostních důvodů nepoužívali baterii s rozbitou skořápkou.

Namočte hlavu rozprašovače: Vyjměte kazetu a odpojte komponentu rozprašovací hlavy. Když aroma klesne, můžete rozprašovací hlavu vyměnit. Několik kapek e- kapaliny kapejte do hlavy, aby se nechala promočit. Vložte komponent rozprašovací hlavy zpět do kazety.

Plnění E-kapaliny: Vyjměte kazetu a poté otevřete zátku. Vstříkněte e-kapalinu do kazety přes velký plnicí otvor (Nepřeplňujte). Zátěž pevně zapojte a před použitím chvíli vyčkejte.

Nastavení přítoku vzduchu: Otáčením ovládacího kroužku přítoku vzduchu na rozprašovací hlavě ve směru nebo proti směru hodinových ručiček můžete upravit průtok vzduchu a získat různé zážitky z vapingu.

Vaping: Vložte naplněnou kazetu do baterie R80 správně. Stisknutím tlačítka požáru vdechnete a uvolněním tlačítka požáru vydechnete.

Přepnutí režimu zobrazení: Stisknutím levého a pravého regulačního tlačítka současně ve vypnutém stavu se zobrazení otočí o 180 stupňů. Můžete zobrazit obrazovku ze dvou druhů úhlu pomocí této operace.

Zámek/odemknutí příkonu:
Když je zařízení zapnuté, současně stiskněte dvě regulační tlačítka. Tím se zamkne/odemkne příkon.

Změny barvy displeje: Když je zařízení zapnuté, 3 krát stiskněte tlačítko požáru, aby se barva displeje změnila mezi červenou, žlutou a modrou.

Nastavení příkonu: Výstupní příkon lze nastavit od 1W do 80W stisknutím regulačních tlačítek, doprava zvýšíte a doleva snížíte.

Indikace a ochrana poruch:
Upozornění na odinstalovaný rozprašovač: Pokud zařízení nezjistí cívku, na OLED obrazovce se zobrazí „NO ATOMIZER".

Ochrana proti zkratu rozprašovače: Pokud dojde ke zkratu rozprašovače, na OLED obrazovce se zobrazí „ATOMIZER SHORT".

Ochrana proti stisknutí déle než 10 sekund: Pokud stisknete tlačítko požáru déle než 10 sekund, výstup se vypne a na OLED obrazovce se zobrazí „OVER 10S".

Ochrana nízkého napětí: Pokud je napětí baterie pod 3.3V, na obrazovce se zobrazí „WEAK BATTERY". Poté zařízení odemkněte nabitím baterie.

Záruka
Podmínky záruky prosím konzultujte s distributory WISMEC. Nejsme zodpovědní za žádné škody způsobené chybou člověka.
tato záruka platí pouze pro pravé výrobky WISMEC během záruční doby, kerá začíná plynout v den nákupu.

Varování
1. Udržujte výrobek mimo dosah dětí.
2. Tento výrobek není doporučen pro mladé lidi, nekuřáky, těhotné nebo kojící ženy nebo osoby, které jsou alergické/citlivé na nikotin.

Kontraindikace
1. Svůj výrobek se nechte opravovat jen společností Wismec. Nepokoušejte se výrobek opravit sami, mohlo by dojít ke škodám nebo zraněním.
2. Neuchovávejte výrobek při vysokých teplotách nebo ve vlhkém prostředí, jinak může dojít k jeho poškození. Vhodná provozní teplota činí 0°C až 45°C při nabíjení a -10°C až 60°C při používání.
3. Udržujte mimo dosah vody.

Možné nepříznivé účinky
1. Tento výrobek může být zdraví škodlivý.
2. Osobám, které po použití ociťují nepříznivé účinky, doporučujeme použití tekutiny s nižším nebo žádným obsahem nikotinu.

Romanian

Instrucțiuni de utilizare:
Pornire/oprire: deșurubați capacul bateriei și introduceți o celulă de înaltă putere 18650 în corpul bateriei. Apăsați butonul de aprindere în 5 succesiuni rapide pentru a porni și opri dispozitivul.
Notă:
(1). Vă rugăm ca înainte de folosire să reglați puterea la un interval adecvat pentru a se potrivi cu cartușul folosit anterior.
(2). Vă rugăm ca pentru siguranța dumneavoastră să aveți grijă să nu utilizați bateria dacă aceasta are carcasa zgâriată sau prezentând defecțiuni.

Înmuierea capului atomizorului: scoateți cartușul și apoi deconectați componenta capului atomizorului. Puteți înlocui capul atomizorului când aroma scade. Se scurg câteva picături de e-lichid pe capăt pentru a se înmuia. Introduceți componenta capului atomizorului înapoi în cartuș.

Umplerea cu e-lichid:
scoateți cartușul și apoi deschideți dopul. Injectați e-lichidul în cartuș prin orificiul mare de umplere (atenție să nu umpleți până la refuz). Înșurubați bine dopul și așteptați un timp înainte de utilizare.

Reglarea fluxului de aer: prin rotirea inelului de control al fluxului de aer de pe capul atomizorului în sensul acelor de ceasornic sau în sens invers acelor de ceasornic, puteți regla fluxul de aer și obține diferite experiențe de vaporizare (fumat).

Vaporizarea (fumatul): introduceți în mod corect cartușul umplut în bateria R80. Apăsați butonul de aprindere pentru a inspira și eliberați pentru a expira.

Comutarea modului de afișare:
prin apăsarea simultană a butoanelor de reglare stânga și dreapta în stare închisă, afișajul ecranului se va roti cu 180 de grade. Puteți vizualiza astfel ecranul din două tipuri de unghiuri.

Blocare/deblocare puterii: în timp ce dispozitivul este pornit, apăsați simultan cele două butoane de reglare. Acest lucru va bloca/debloca puterii.

Schimbarea culorii afișajului:
când dispozitivul este pornit, apăsați butonul de aprindere de 3 ori pentru a schimba culoarea ecranului între roșu, galben și albastru.

Reglarea puterii: Puterea de ieșire poate fi reglată de la 1 W la 80 W apăsând butoanele de reglare, spre dreapta pentru a crește și stânga pentru a scădea.

Indicare și protecție în cazul defecțiunilor:
Alertă "Fără Atomizor": Când dispozitivul nu detectează bobina, ecranul OLED va afișa „NO ATOMIZER".

Protecție împotriva scurtcircuitului atomizorului: Când are loc un scurtcircuit al atomizorului, ecranul OLED va afișa „ATOMIZER SHORT".

Protecție peste 10 secunde: când este apăsat butonul de aprindere timp de peste 10 secunde, ieșirea vaporilor se va opri, iar ecranul OLED va afișa „OVER 10S".

Protecție la tensiune joasă: când tensiunea bateriei este sub 3,3 V, pe ecran va fi afișat „WEAK BATTERY". În această situație, vă rugăm să încărcați bateria pentru a debloca dispozitivul.

Garanție
Vă rugăm consultați distribuitorii WISMEC pentru politica privind garanția. Nu suntem responsabili pentru nicio deteriorare cauzată de eroarea utilizatorului.
Această garanție este valabilă doar pentru produsele autentice WISMEC în perioada de garanție de la data achiziționării de către utilizatorul final.

Avertizare
1. A nu se lăsa la îndemâna copiilor.
2. Acest produs nu este recomandat utilizării tinerilor, nefumătorilor, femeilor însărcinate sau celor care alăptează, persoanelor alergice/sensibile la nicotină.

Contraindicații
1. Dispozitivul trebuie reparat doar de către Wismec. Nu încercați să reparați singur dispozitivul deoarece poate avea loc deteriorarea sau vătămarea corporală.
2. Nu lăsați dispozitivul la temperaturi ridicate sau în condiții de umezeală, deoarece acestea ar putea deteriora produsul. Temperatura potrivită de operare este între 0°C și 45°C în timpul încărcării și între -10°C și 60°C în timpul utilizării.
3. Țineți departe de apă.

Posibile efecte adverse
1. Utilizarea acestui produs poate să cauzeze daune sănătății.
2. Pentru persoanele care au reacții adverse la utilizarea acestui produs, se recomandă utilizarea lichidului cu un conținut mai scăzut de nicotină sau fără nicotină.

Portuguese

Como usar:
Ligar/desligar: desaparafuse a tampa da bateria e coloque uma célula 18650 de alta taxa no corpo da bateria. Pressione o botão de disparo 5 vezes em rápida sucessão para ligar e desligar o dispositivo.
Nota:
(1) Por favor ajuste a potência para uma faixa adequada para corresponder ao cartucho usado antes de usar.
(2) Tenha cuidado para não usar a bateria com casca rasgada por segurança.

Mergulhe a cabeça do atomizador: Remova o cartucho e desconecte o componente da cabeça do atomizador. Você pode substituir a cabeça do atomizador quando o sabor diminuir. Goteje algumas gotas de e-líquido na cabeça para deixá-lo encharcado. Insira o componente da cabeça do atomizador no cartucho novamente.

Enchimento de E-líquido: remova o cartucho e abra a tampa. Injete o e-líquido no cartucho pelo orifício grande de enchimento (não encha demais). Feche bem a tampa e aguarde um pouco antes de usar.

Ajuste da entrada de ar: Ao girar o anel de controle do fluxo de ar na cabeça do atomizador no sentido horário ou anti-horário, você pode ajustar o fluxo de ar e obter experiências de vapores diferentes.

Vaping: Coloque o cartucho cheio na bateria R80 corretamente. Pressione o botão de disparo para inspirar e solte para expirar.

Mudar o modo de exibição: Pressionando os botões reguladores esquerdo e direito simultaneamente no estado de desligamento, a tela girará 180 graus. Você pode visualizar a tela de dois tipos de ângulo através desta operação.

Bloqueio/desbloqueio de potência: enquanto o dispositivo estiver ligado, pressione os dois botões de regulamentação simultaneamente. Isso bloqueará/ desbloqueará de potência.

Exibir alterações de cor: quando o dispositivo estiver ligado, pressione o botão de disparo três vezes para alterar a cor da tela entre vermelho, amarelo e azul.

Ajuste de potência: A potência de saída pode ser ajustada de 1W a 80W pressionando os botões reguladores, da direita para aumentar e da esquerda para diminuir.

Indicação e Proteção de Mau Funcionamento:
Alerta de ausência de atomizador: quando o dispositivo não detectar uma bobina, a tela OLED exibirá " SEM ATOMIZADOR".

Proteção contra curto-circuito do atomizador: Quando ocorre um curto-circuito no atomizador, a tela OLED exibirá "ATOMIZADOR CURTO".

Proteção superior a 10 segundos: Quando o botão de disparo foi pressionado por mais de 10 segundos, a saída será desligada e a tela OLED exibirá "SUPERIOR 10S".

Proteção contra baixa voltagem: Quando a voltagem da bateria estiver abaixo de 3,3V, a tela exibirá "BATERIA FRACA". Em seguida, carregue a bateria para desbloquear o dispositivo.

Garantia
Consulte os seus distribuidores WISMEC para obter a política de garantia. Não responsámos por qualquer dano causado pelo erro do usuário.
Esta garantia só é válida para produtos WISMEC autênticos dentro do período de garantia a partir da data de compra pelo usuário final.

Atenção
1. Mantenha fora do alcance das crianças.
2. Este produto não é recomendado para uso de jovens, não fumantes, mulheres grávidas ou que amamentam, pessoas que são alérgicas / sensíveis à nicotina.

Contra-indicação
1. Seu produto foi reparado pela Wismec Somente. Não tente reparar a unidade sozinho como danos ou ferimentos pessoais podem ocorrer.
2. Não deixe o produto em alta temperatura ou condições úmidas, pois isso pode danificar o produto. A temperatura de operação adequada está dentro de 0°C a 45°C durante o carregamento e de -10°C a 60°C durante o uso.
3. Manter afastado da água.

Possíveis efeitos adversos
1. O uso deste produto talvez pode causar danos à saúde.
2. Para as pessoas com reação adversa após o uso deste produto, é recomendável usar o suco com menor teor de nicotina ou sem nicotina.

Japanese

使い方：
電源のオン/オフ：バッテリーカバーのネジを外し、1つの高レート18650セルをバッテリー本体に入れます。点火ボタンをすばやく5回連続して押して、デバイスのオンとオフを切り替えます。
注意：
(1)．使用する前に、使用したカートリッジに合わせてワット数を適切な範囲に調整してください。
(2)．安全のため、破れたシェルのあるバッテリーを使用しないように注意してください。

アトマイザーヘッドを浸す：カートリッジを取り外してから、アトマイザーヘッド部品を取り外します。フレーバーが落ちたら、アトマイザーヘッドを交換できます。ヘッドに数滴の電子液体を滴下して、浸せます。アトマイザーヘッド部品をカートリッジに戻します。

電子液体充填：カートリッジを取り外してから、ストッパーを開きます。大きな充填穴から電子液体をカートリッジに注入します（過剰充填しないでください）。ストッパーをしっかりと差し込み、使用する前にしばらく待ちます。

エアフローの調整：アトマイザーヘッドのエアフロー制御リングを時計回りまたは反時計回りに回転させることにより、エアフローを調整し、さまざまなヴェーピング体験ができます。

ヴェーピング：充填されたカートリッジをR80バッテリーに適切に入れます。点火ボタンを押したら吸い込み、放したら吐き出します。

表示モードの切り替え：シャットダウン状態で左右の調整ボタンを同時に押すと、画面表示が180度回転します。この操作により、2種類の角度から画面を表示できます。

ワット数ロック/ロック解除：デバイスの電源が入っているときに、2つの調整ボタンを同時に押します。これにより、ワット数の抵抗がロック/ロック解除されます。

ディスプレイの色の変更：デバイスの電源が入っているときに、点火ボタンを3回押して、画面の色を赤、黄、青の間で変更できます。

ワット数の調整：調整ボタンを押すと、出力ワット数を1Wから80Wに調整できます。(右は増やす、左は減らす)。

故障の兆候と保護：
アトマイザーなしの警告：デバイスがコイルを検出できない場合、OLED画面に「NO ATOMIZER」が表示されます。

アトマイザーの短絡保護：アトマイザーの短絡が発生すると、OLED画面に「ATOMIZER SHORT」が表示されます。

10秒以上の保護：点火ボタンを10秒以上押すと、出力が遮断され、OLED画面に「OVER 10S」が表示されます。

低電圧保護：バッテリーの電圧が3.3Vを下回ると、画面に「WEAK BATTERY」が表示されます。そしたら、バッテリーを充電してデバイスのロックを解除してください。

保証
保証規定については WISMEC 販売店にお問い合わせください。ユーザーの間違った取り扱いによる損害については責任を負いません。

警告
小児の手の届かないところに保管してください。

禁忌
1. 修理は Wismec にのみおまかせください。破損やけがの原因となるため、ユニットを自分で修理しようとしないでください。
2. 製品を高温多湿の場所に放置しないでください。製品が損傷する可能性があります。適切な動作温度は充電中は 0°C-45°C、使用中は -10℃-60℃ です。

Swedish

Bruksanvisning:
Slå på/av apparaten: Öppna batterihuset och sätt en hög-kvalitet batteri modell 18650 in. Tryck på Fire (Antända)-knappen för fem gångar med kort tidsavsnitt for att antända apparaten eller stänga apparaten av.
Anmärkningar:
(1) Justera effekten inom ett lämpligt område för den atomizer som du använt innan du använde denna apparat.
(2) Använd inte gammal eller skadade batteri för att säkerställa dig.

Blöttlägg atomisers huvud: Ta bort e-vätskas tank och sedan dra ur atomizers huvud. Du kan byta ut atomizers huvud när vapingen smakar mindre stark. Droppa några droppar av e-vätska i huvudet för att blötlägga det. Sätt tillbaka huvudet in i e-vätskas tank.

Fyll e-vätska i tanken: Ta bort e-vätskas tank, och sedan öppna pluggen. Fyll e-vätska in i tanken långsamt genom det stora hålet. Fyll inte för mycket för att undvika överfyllning. Efter påfyllningen, sätt pluggen tätt. Vänta en stund för att blöttlägga bandet med e-vätska innan du börjar med vaping.

Justera luftinflödet: Genom att vrida luftflödesreglaget på stomiser medurs eller moturs, kan man justera luftinflödet och få olika vapingsupplevelser.
Vaping: Sätt tanken med e-vätska in i batteriet modell R80 ordentligt. Tryck på Fire-knappen för att andas in och släpp Fire-knappen för att andas ut.

Vänd visningsläge: Tryck på den vänstra och den högra justeringsknappen samtidigt när apparaten slås av, ska visningen på skärmen rotera 180 grader. Du får vända visning på skärmen med två vinklarna med hjälp av denna operation.

Lås eller lås upp wattalet: När apparaten slås på, samtidigt tryck på de två justeringsknapparna. Detta ska låsa/låsa upp wattalet.

Ändra visnings färg på skärmen: När apparaten är på, tryck på Fire-knappen 3 gånger för att välja färg på skärmen mellan röd, gul och blå.

Justera wattalet: Du får justera wattalet från 1 watt till 80 watt genom att trycka på de justeringsknappar. Tryck den högra knappen för att öka och den vänstra knappen för att minska.

Varning för fel och skyddåtgärder
Värning på saknade atomizer: När apparaten inte upptäcker något atomizershuvud, ska OLED-skärmen visa en varning "No Atomizer".

Skydd mot kortslutning i atomizer: Om kortslutning uppstår i atomizer, ska OLED-skärmen visa en varning "ATOMIZER SHORT".

Skydd mot lång vaping: Efter du håller Fire (antända)-knappen längre än 10 sekunder, ska OLED-skärmen visa en varning "OVER 10S".

Skydd mot låg batteri: Efter batteriets spänning är lägre än 3.3 volt, ska `Weak Battery ` visas på skärmen. Byt batteriet för att starta om apparaten.

Garanti
Vänligen kontakta dina WISMEC-distributörer för garantipolicy. Vi ansvarar inte för fel som orsakats av användaren.
Garanting gäller endast äkta WISMEC-produkter och inom garantiperioden som startar då slutanvändaren köper produkten.

Varning
1. Håll utom räckvidd för barn.
2. Användning av denna produkt rekommenderas inte för unga människor, icke-rökare, gravida eller ammande kvinnor, personer som är allergiska känsliga/allergiska mot nikotin.

Kontraindikation
1. Låt din produkt repareras endast av Wismec. Försök inte reparera enheten själv efersom du kan orsaka förstörelse eller personlig skada.
2. Lämna inte produkten i högtempererade eller fuktiga förhållanden, eftersom detta kan skada produkten. Den föreslagna temperaturen är mellan 0°C och 45°C i laddning och -10°C till 60°C i användning.
3. Håll borta från vatten.

Möjliga negativa verkningar
1. Denna produkt kan skada din hälsa.
2. För människor med negativa reaktioner efter användning av denna produkt, rekommenderar vi att använda en vätska med lägre nikotinhalt eller ingen nikotin.

Spanish

Modo de uso:
Encendido / apagado: Quitar la cubierta de la batería y colocar una batería 18650 dentro del depósito batería. Pulsar rápidamente el botón de encendido 5 veces para encender y apagar el dispositivo.
Nota:
(1). Ajustar la potencia al rango adecuado para que coincida con el cartucho utilizado.
(2). Por favor por vuestra seguridad tenga cuidado de no usar la batería dañada o rota.

Humedecer la resistencia: Quitar el cartucho luego quitar el componente del cabezal atomizador. Puede reemplazar la cabeza del atomizador cuando va perdiendo el sabor. Dejar caer algunas gotas de e-líquido sobre la cabeza y dejarlo empapado. Colocar la tapa de la base de nuevo en el cartucho y cerrar firmemente.

Rellenado del e-liquido: Sacar el cartucho y luego la tapa. Añadir e-líquido dentro del cartucho a través del gran orificio (No llene en exceso). Asegurar la tapa firmemente y espere un momento antes de usar.

Ajustar la entrada de aire:
Al girar el anillo de control del aire en la cabeza del atomizador en el sentido horario o antihorario, de esta manera puede ampliar la entrada del aire y tener diferentes experiencias al vapear.

Vapear: Colocar el cartucho lleno en la batería R80 correctamente. Mantenga presionado el botón de encendido para inhale y suelte para exhalar.

Cambiar el modo de visualización: Al presionar ambos botones izquierdo y derecho simultáneamente mientras está apagado, la visualización de la pantalla girará 180 grados. A continuación, puede ver la pantalla desde dos ángulos diferentes a través de esta operación.

Bloquear / desbloquear la potencia: Mientras el dispositivo está encendido, presione simultáneamente los dos botones reguladores. Esto bloqueará / desbloqueará la potencia.

Cambios en el color de la pantalla: Cuando el dispositivo está encendido, presione el botón de encendido 3 veces para cambiar el color de la pantalla entre rojo, amarillo y azul.

Ajustar la potencia: La potencia se puede ajustar entre 1W a 80W presionando los botones reguladores, la derecha para aumentar y la izquierda para disminuir.

Indicaciones de mal funcionamiento y protección:
Alerta No Atomizer: Cuando el dispositivo no detecta la resistencia, la pantalla OLED mostrará "NO ATOMIZER ".

Protección contra cortocircuitos del atomizador: Cuando se produce un cortocircuito, la pantalla OLED mostrará "ATOMIZER SHORT".

Protección de más de 10 segundos: Cuando se presiona el botón de encendido durante más de 10 segundos, la salida de corriente cesará y la pantalla OLED mostrará "OVER 10S".

Protección de bajo voltaje: Cuando el voltaje de la batería está por debajo de 3.3V, la pantalla mostrará "WEAK BATTERY". Por favor cargar la batería para desbloquear el dispositivo.

Garantía
Por favor, consulte con sus distribuidores WISMEC sobre la política de garantía. No nos hacemos responsables de cualquier daño causado por un error del usuario.
Esta garantía sólo es válida para los productos WISMEC auténcticos que están dentro del periodo de garantía desde la fecha de compra por el usuario final.

Atención
1. Mantener fuera del alcance de los niños.
2. Este producto no está recomendado ser utilizado por los jóvenes, los no fumadores, las mujeres embarazadas o en período de lactancia, o personas que son alérgicas/sensibles a la nicotina.

Contraindicación
1. Haga reparar su dispositivo únicamente por Wismec. No intente reparar el producto usted mismo ya que podría provocar daños o lesiones personales.
2. No deje el producto en condiciones de alta temperatura o humedad, de lo contrario podría dañarse. La temperatura de funcionamiento apropiado está dentro de 0°C a 45°C durante la carga y -10°C a 60°C mientras está en uso.
3. Mantener lejos del agua.

Posibles efectos adversos
1. Este producto puede ser peligroso para la salud.
2. Para las personas con reacciones adversas después de usar este producto, se recomienda utilizar el e-líquido con bajo contenido de nicotina o sin nicotina.

Greek

Πώς να χρησιμοποιείται;
Ενεργοποίηση / απενεργοποίηση: Ξεβιδώστε το κάλυμμα της μπαταρίας και τοποθετήστε μια μπαταρία υψηλής αποφόρτισης τύπου 18650 μέσα στο σώμα της μπαταρίας. Πατήστε το κουμπί fire 5 φορές συνεχόμενα για την ενεργοποίηση και την απενεργοποίηση της συσκευής.
Σημείωση:
(1). Παρακαλώ ρυθμίστε την ισχύ σε ένα κατάλληλο εύρος ώστε να ταιριάζει με την αμπούλα που χρησιμοποιήσατε πριν από τη χρήση.
(2). Παρακαλώ προσέξτε να μην χρησιμοποιήσετε τη μπαταρία με σχισμένο κέλυφος για ασφάλεια.

Εμποτίστε την κεφαλή του ατμοποιητή: Αφαιρέστε την αμπούλα και αποσυνδέστε το εξάρτημα της κεφαλής του ατμοποιητή. Μπορεί να αντικατασταθεί η κεφαλή του ατμοποιητή όταν πέσει η γεύση. Ρίξτε μερικές σταγόνες υγρού αναπλήρωσης μέσα στην κεφαλή για να εμποτιστεί. Τοποθετήστε το εξάρτημα κεφαλής ατμοποιητή πίσω στην αμπούλα.

Πλήρωση με υγρό αναπλήρωσης: Αφαιρέστε την αμπούλα και ανοίξτε το πώμα. Εγχύστε το υγρό αναπλήρωσης στην αμπούλα μέσω της μεγάλης οπής πλήρωσης (Μην υπεργεμίζεται). Συνδέστε το πώμα σφιχτά και περιμένετε λίγο πριν τη χρήση.

Ρύθμιση εισροής αέρα: Μπορείτε να ρυθμίσετε τη ροή του αέρα και να απολαύσετε διαφορετικές εμπειρίες ατμίσματος, περιστρέφοντας δεξιόστροφα ή αριστερόστροφα τον δακτύλιο ελέγχου ροής αέρα στην κεφαλή του ατμοποιητή.

Άτμισμα: Τοποθετήστε τη γεμισμένη αμπούλα στη μπαταρία R80 σωστά. Πατήστε το κουμπί fire για εισπνοή και απελευθερώστε το για εκπνοή.

Εναλλαγή της λειτουργίας οθόνης: Η οθόνη θα περιστρέφεται 180 μοίρες πατώντας το αριστερό και το δεξιό ρυθμιστικό κουμπί ταυτόχρονα στην κατάσταση απενεργοποίησης. Μπορείτε, στη συνέχεια, να προβάλετε την οθόνη από δύο είδη γωνιών μέσω αυτής της ενέργειας.

Κλείδωμα / ξεκλείδωμα ισχύς: Καθώς η συσκευή είναι ενεργοποιημένη, πατήστε τα δύο ρυθμιστικά κουμπιά ταυτόχρονα. Θα κλειδώσετε / ξεκλειδώσετε την ισχύς.

Αλλαγές χρώματος οθόνης: Όταν η συσκευή είναι ενεργοποιημένη, πατήστε το κουμπί fire για την αλλαγή χρώματος της οθόνης ανάμεσα σε κόκκινο, κίτρινο και μπλε.

Ρύθμιση ισχύς: Μπορεί να ρυθμιστεί η ισχύς εξόδου από 1W έως 80W πατώντας τα ρυθμιστικά κουμπιά, δεξιά για την αύξηση και αριστερά για τη μείωση.

Ένδειξη βλάβης και προστασία:
Συναγερμός για την Έλλειψη Ατμοποιητή: Όταν η συσκευή δεν ανιχνεύει κανένα ατμοποιητή,θα εμφανιστεί στην οθόνη OLED η ένδειξη «NO ATOMIZER».

Προστασία βραχυκυκλώματος Ατμοποιητή: Όταν συμβεί το βραχυκύκλωμα ατμοποιητή, θα εμφανιστεί στην οθόνη OLED η ένδειξη «ATOMIZER SHORT»

Προστασία περισσότερο από 10 δευτερόλεπτα: Όταν το κουμπί fire πατηθεί για περισσότερο από 10 δευτερόλεπτα, η έξοδο θα σβήσει και στην οθόνη OLED θα εμφανιστεί η ένδειξη «OVER 10S»

Προστασία Χαμηλής Τάσης: Όταν η τάση της μπαταρίας είναι χαμηλότερη από 3,3V, θα εμφανιστεί στην οθόνη η ένδειξη «WEAK BATTERY». Στη συνέχεια, φορτίστε τη μπαταρία για την ξεκλείδωμα της συσκευής.

ΕΓΓΥΗΣΗ
Παρακαλούμε να συμβουλευτείτε τους προμηθευτές σας προϊόντων Wismec. Δεν είμαστε υπεύθυνοι για οποιαδήποτε ζημιά προκλήθηκε από λάθος του χρήστη.
Αυτή η εγγύηση ισχύει μόνο για αυθεντικά προϊόντα WISMEC εντός της περιόδου εγγύησης από την ημερομηνία αγοράς από τον τελικό χρήστη.

Προσοχή
1. Να φυλάσσεται μακριά από παιδιά.
2. Αυτό το προϊόν δεν συνιστάται για χρήση από νεαρά άτομα, μη καπνιστές, εγκύους ή θηλάζουσες γυναίκες, ή άτομα που είναι αλλεργικά / ευαίσθητα στη νικοτίνη.

Αντενδείξεις
1. Επισκευάζετε την συσκευή σας μόνο στην Wismec. Μην επιχειρήσετε να επισκευάσετε την συσκευή μόνοι σας καθώς μπορεί να προκληθεί βλάβη ή τραυματισμός.
2. Μην αφήνετε τη συσκευή σε υψηλές θερμοκρασίες ή υγρές συνθήκες, καθώς αυτό μπορεί να βλάψει τη συσκευή. Η κατάλληλη θερμοκρασία λειτουργίας είναι από 0 °C έως 45 °C κατά τη φόρτιση και -10 °C έως 60 °C κατά την χρήση.
3. Κρατήστε μακριά από νερό.

Πιθανές αρνητικές επιπτώσεις
1. Η χρήση αυτού του προϊόντος μπορεί να προκαλέσει βλάβη στην υγεία.
2. Για άτομα με αρνητική αντίδραση μετά τη χρήση αυτού του προϊόντος, συνιστάται η χρήση υγρού με χαμηλότερη περιεκτικότητα σε νικοτίνη ή χωρίς νικοτίνη.

Italian

Modo d'uso:
Accensione / spegnimento: Svitare il coperchio della batteria e inserire una pila 18650 ad alta capacità nel corpo della batteria. Premere il pulsante di accensione 5 volte in rapida successione per accendere e spegnere il dispositivo.
Nota:
(1). Regolare la potenza su un intervallo adeguato in modo che corrisponda alla cartuccia utilizzata prima dell'uso.
(2). Si prega di fare attenzione a non utilizzare la batteria con involucro rotto per motivi di sicurezza.

Bagnare la testa dell'atomizzatore: Rimuovere la cartuccia e quindi scollegare il componente della testa dell'atomizzatore. È possibile sostituire la testa dell'atomizzatore quando il sapore diminuisce. Mettere alcune gocce di liquido nella testa per bagnarla. Inserire il componente della testa dell'atomizzatore nella cartuccia.

Riempimento con liquido: Rimuovere la cartuccia e quindi aprire il tappo. Iniettare il liquido nella cartuccia attraverso l'ampio foro di riempimento (non riempire eccessivamente). Inserire saldamente il tappo e attendere qualche istante prima dell'uso.

Regolazione del flusso d'aria: Ruotando l'anello di controllo del flusso d'aria sulla testa dell'atomizzatore in senso orario o antiorario è possibile regolare il flusso d'aria e ottenere diverse esperienze di svapo.

Svapare: Inserire correttamente la cartuccia riempita nella batteria R80. Premere il pulsante di accensione per inspirare e rilasciarlo per espirare.

Cambiare la modalità di visualizzazione: Premendo contemporaneamente i pulsanti di regolazione sinistro e destro nello stato di spegnimento, il display dello schermo ruoterà di 180 gradi. Tramite questa operazione è possibile visualizzare lo schermo da due tipi di angolazioni diverse.

Blocco / sblocco della potenza: Mentre il dispositivo è acceso, premere contemporaneamente i due pulsanti regolatori. Questo bloccherà / sbloccherà la potenza.

Cambiare il colore del display: Quando il dispositivo è acceso, premere il pulsante di accensione 3 volte per cambiare il colore dello schermo tra rosso, giallo e blu.

Regolare la potenza: La potenza in uscita può essere regolata da 1W a 80W premendo i pulsanti regolatori, il destro per aumentare e il sinistro per diminuire.

Indicazione di malfunzionamento e protezione:
Avviso "No Atomizer": Quando il dispositivo non rileva una bobina, lo schermo OLED visualizzerà "NO ATOMIZER".

Protezione da cortocircuito dell'atomizzatore: Quando si verifica un cortocircuito dell'atomizzatore, lo schermo OLED visualizzerà "ATOMIZER SHORT".

Protezione oltre 10 secondi: Quando si preme il pulsante di accensione per oltre 10 secondi, l'uscita si spegne e lo schermo OLED visualizzerà "OVER 10S".

Protezione per bassa tensione: Quando la tensione della batteria è inferiore a 3,3 V, lo schermo visualizzerà "WEAK BATTERY". Quindi caricare la batteria per sbloccare il dispositivo.

Garanzia
Si prega di consultare i vostri distributori WISMEC per la politica della garanzia. Noi non siamo responsabili per qualsiasi danno causato da un errore dell'utente.
Questa garanzia è valida solo per i prodotti autentici WISMEC e il periodo di garanzia è valido dalla data di acquisto da parte dell'utente finale.

Attenzione
1. Si prega di tenere fuori dalla portata dei bambini.
2. L'uso di questo dispositivo non è raccomandato da parte di giovani o non fumatori, donne incinte o in periodo di allattamento, o persone allergiche o sensibili alla nicotina.

Controindicazione
1. Il prodotto debe essere riparato solamente da tecnici Wismec. Non tentare di riparare il dispositivo da soli, in quanto si possono verificare danni o lesioni personali.
2. Non esporre il prodotto ad alte temperature o a condizioni di umidità, in quanto ciò potrebbe danneggiarlo. La temperatura di funzionamento appropriata è da 0°C a 45°C durante la carica e da -10°C a 60°C durante l'uso.
3. Tenere lontano dall'acqua.

Possibili effetti avversi
1. L'uso di questo prodotto può causare danni alla salute.
2. Per le persone con reazioni avverse dopo l'utilizzo di questo prodotto, si consiglia di utilizzare il liquido con contenuto di nicotina più basso o senza nicotina.

Manufacturer: JOYETECH (SHENZHEN) ELECTRONICS CO., LTD.
Address: Block 28 F1-F3, Block 29 F2, Heyi Beifang Tech Industrial Park, Shajing Town, Baoan District, Shenzhen, China.
MADE IN CHINA
Support: service@wismec.com